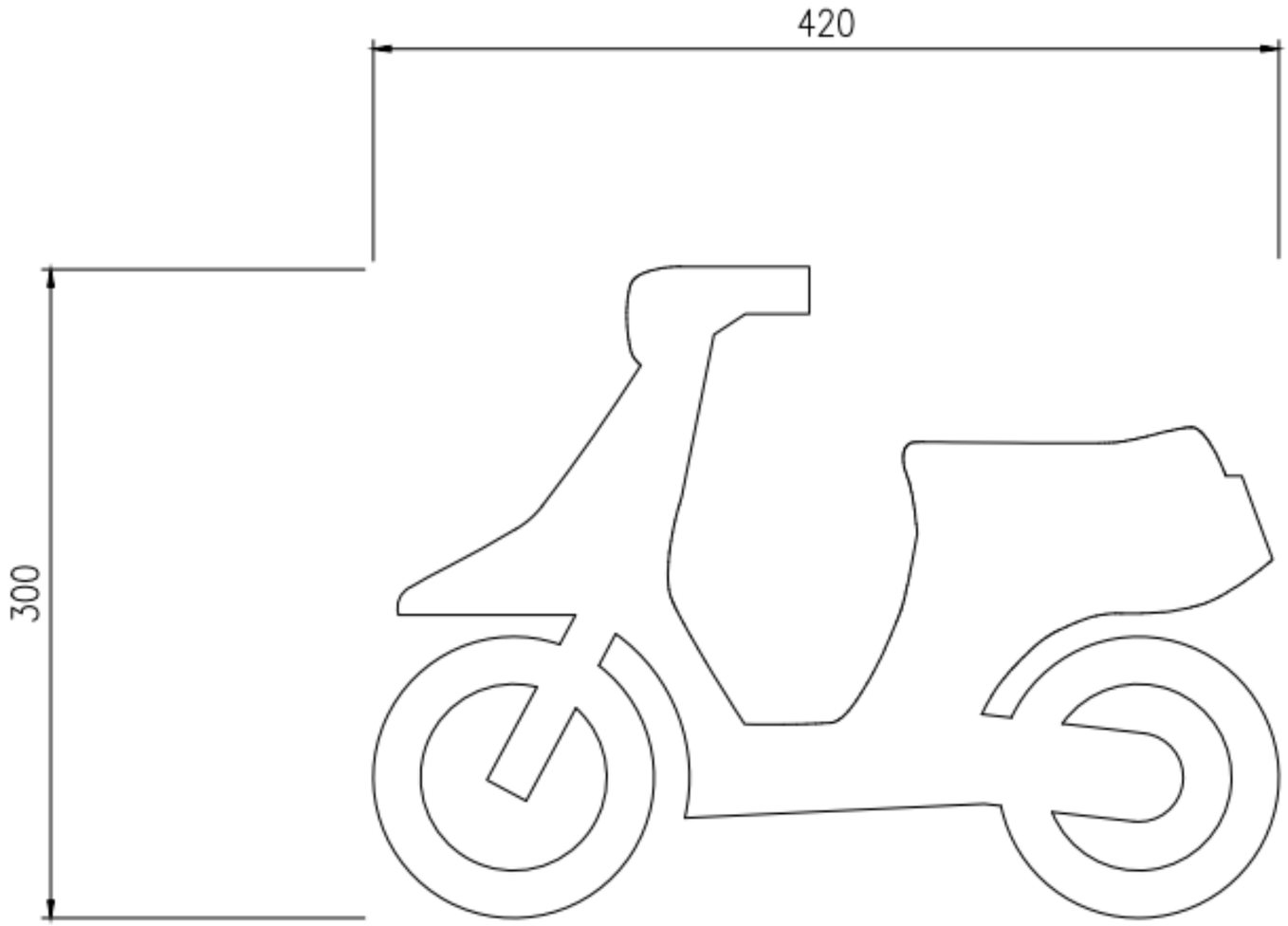

株式会社 KCS			
	KCS-P058㊷原付マーク_		